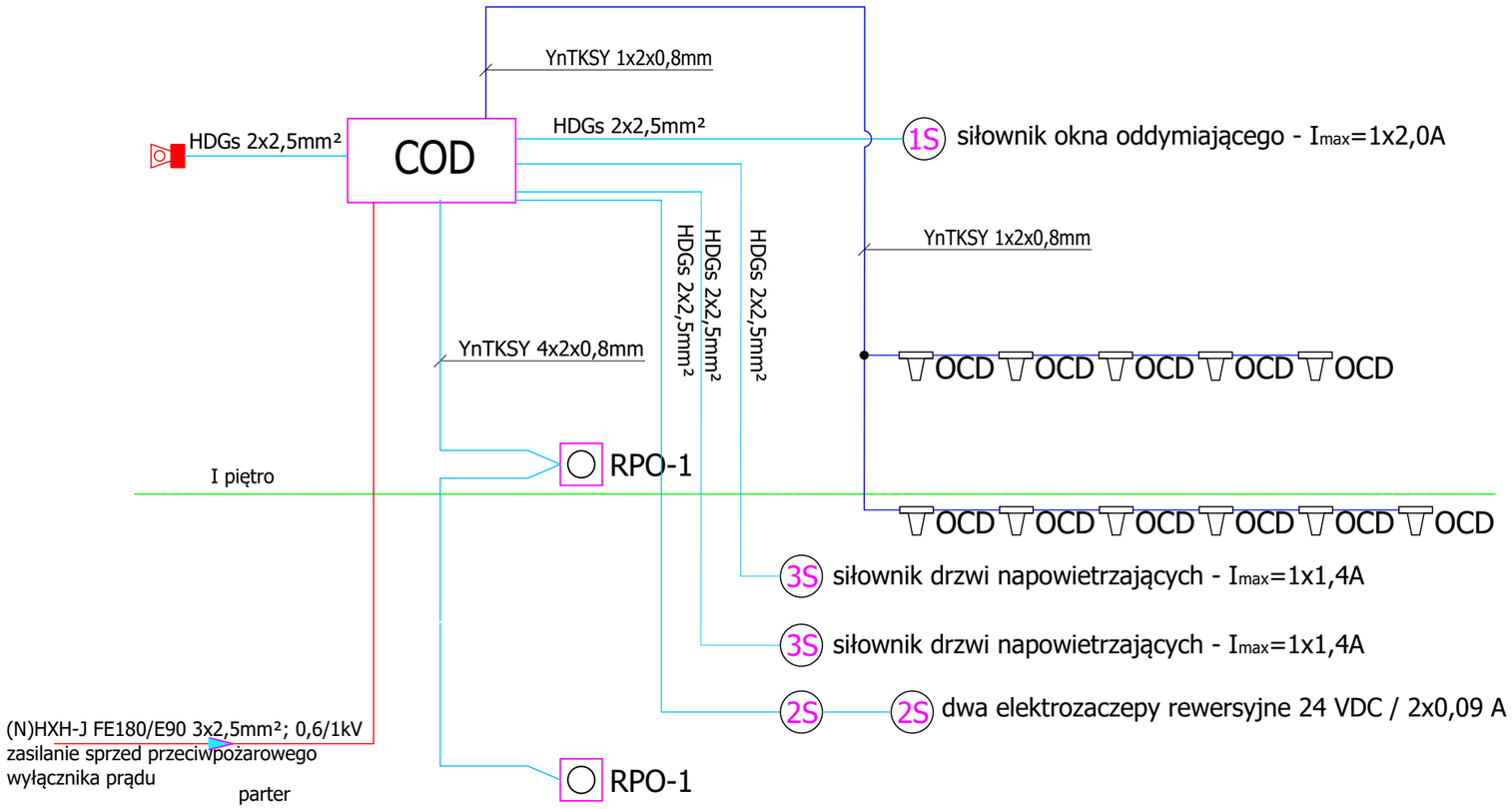

OZNACZENIA:

- 1S - Siłownik otwierania klapy oddymiającej
- 3S - Siłownik otwierania drzwi napowietrzających
- 2S - Elekrozaczep rewersyjny
- OCD - Optyczna czujka dymu
- RPO-1 - Przycisk oddymiania
- COD - Centrala sterująca oddymianiem 16A
- Sygnalizator dźwiękowy

Termomodernizacja budynku Przedszkola Miejskiego nr 12 w Pabianicach

SCHEMAT ODDYMIANIA

Adres inwestycji:
Jędrzeja Śniadeckiego 6A, 95-200 Pabianice

Nr. rysunku: E14

Skala: -

Data: 05.2025

Inwestor:
Miasto Pabianice
95-200 Pabianice ul. Zamkowa 16

Architekt:
mgr inż. Jakub Hadała
upr. bud. nr LOD/3600/PBE/18

Opracowanie:
mgr inż. Rafał Ronowicz
upr. bud. nr LOD/3420/PBE/18